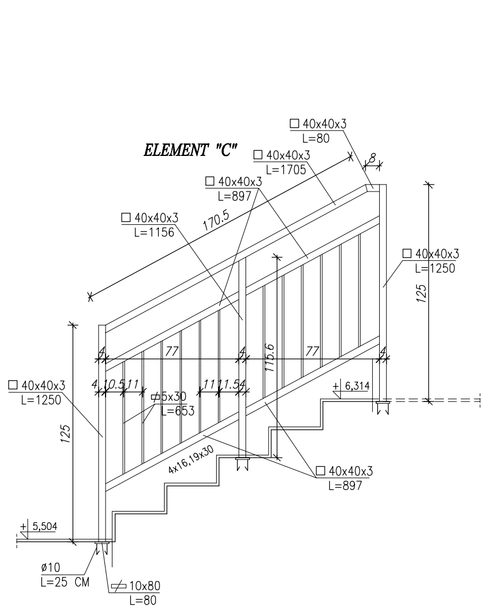

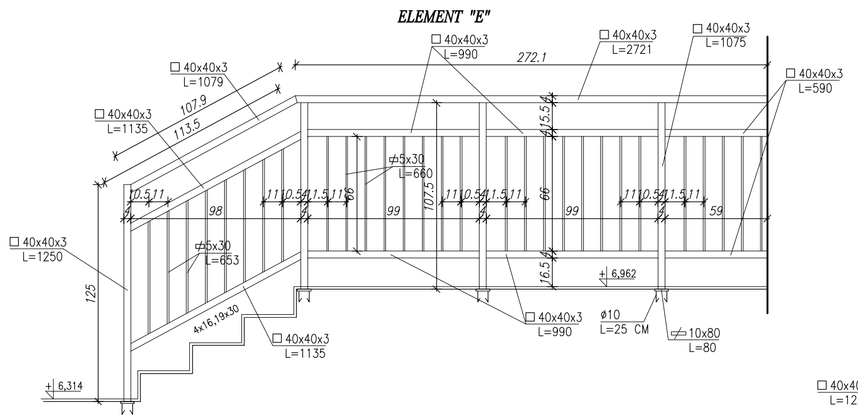

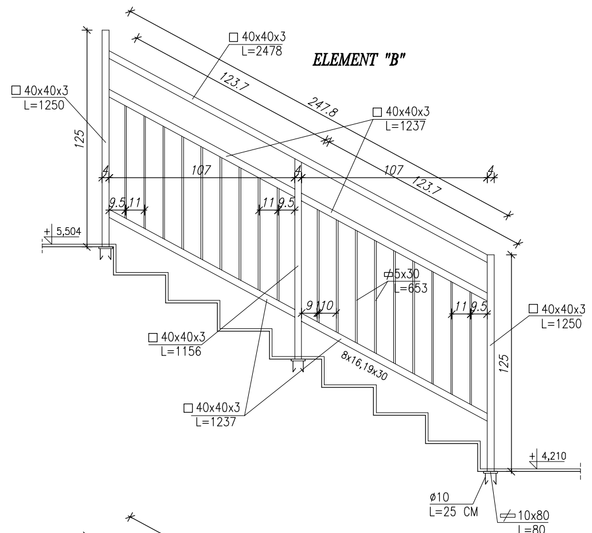

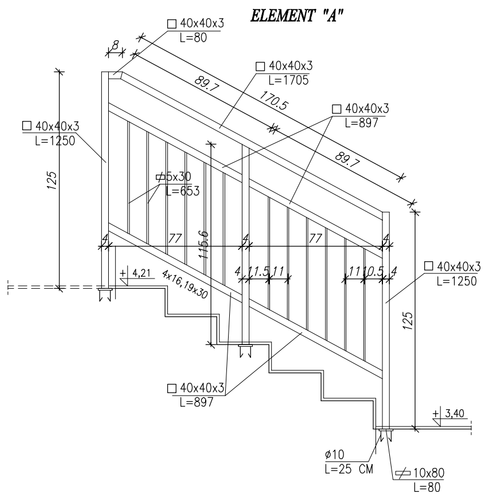

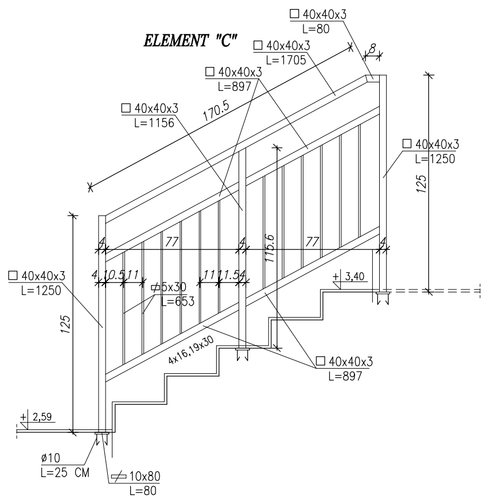

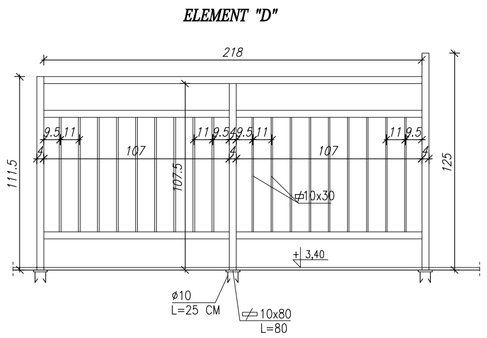

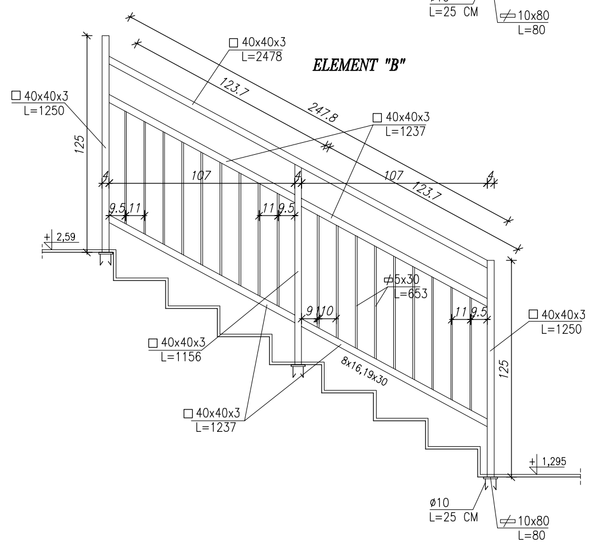

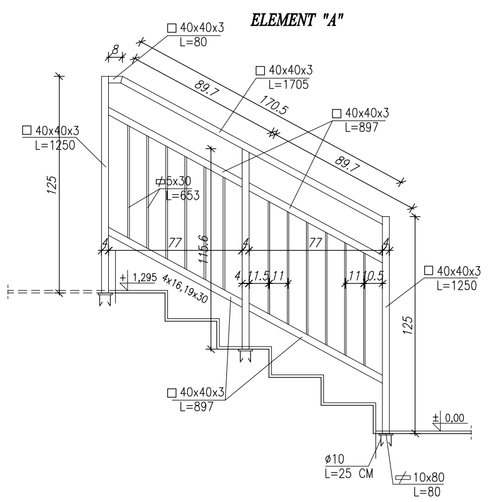

Uwagi:
- wymiary w cm,
- elementy spawać spoiną pachwinową, obwodową o grubości 4 mm,

BIURO PROJEKTÓW I USŁUG GEODEZYJNYCH INWESTPROJEKT - TARNÓW 33-100 Tarnów ul. Słowiańskiego 19 tel. (0-14) 621-09-36				
Obiekt: BUDYNEK WIELOFUNKCYJNY W ZBYLITOWSKIEJ GÓRZE				
Rysunek: BALUSTRADA KL. SCHODOWEJ				
Zespół autorski: mgr inż. arch. W. Polak, mgr inż. arch. E. Wzorek, mgr inż. arch. J. Łabno	Nr uprawnień: 120/TBG/87	Podpis:	Data: 04.2008r.	Skala: 1 : 25
Sprawdził: mgr inż. arch. M. Gajewska	BUA-8346/29/89		Nr arch:	Nr rys: 16

PDF stworzony przez wersję demonstracyjną pdfFactory Pro www.pdffactory.pl/