PRZEKRÓJ TYPOWY DROGI DOJAZDOWEJ

(dla podłoża o nośności G3)

skala 1:25

STAROSTWO POWIATOWE
w TARNOWIE
33-100 Tarnów, ul. Narutowicza 38
tel. centr. 14 68 83 300

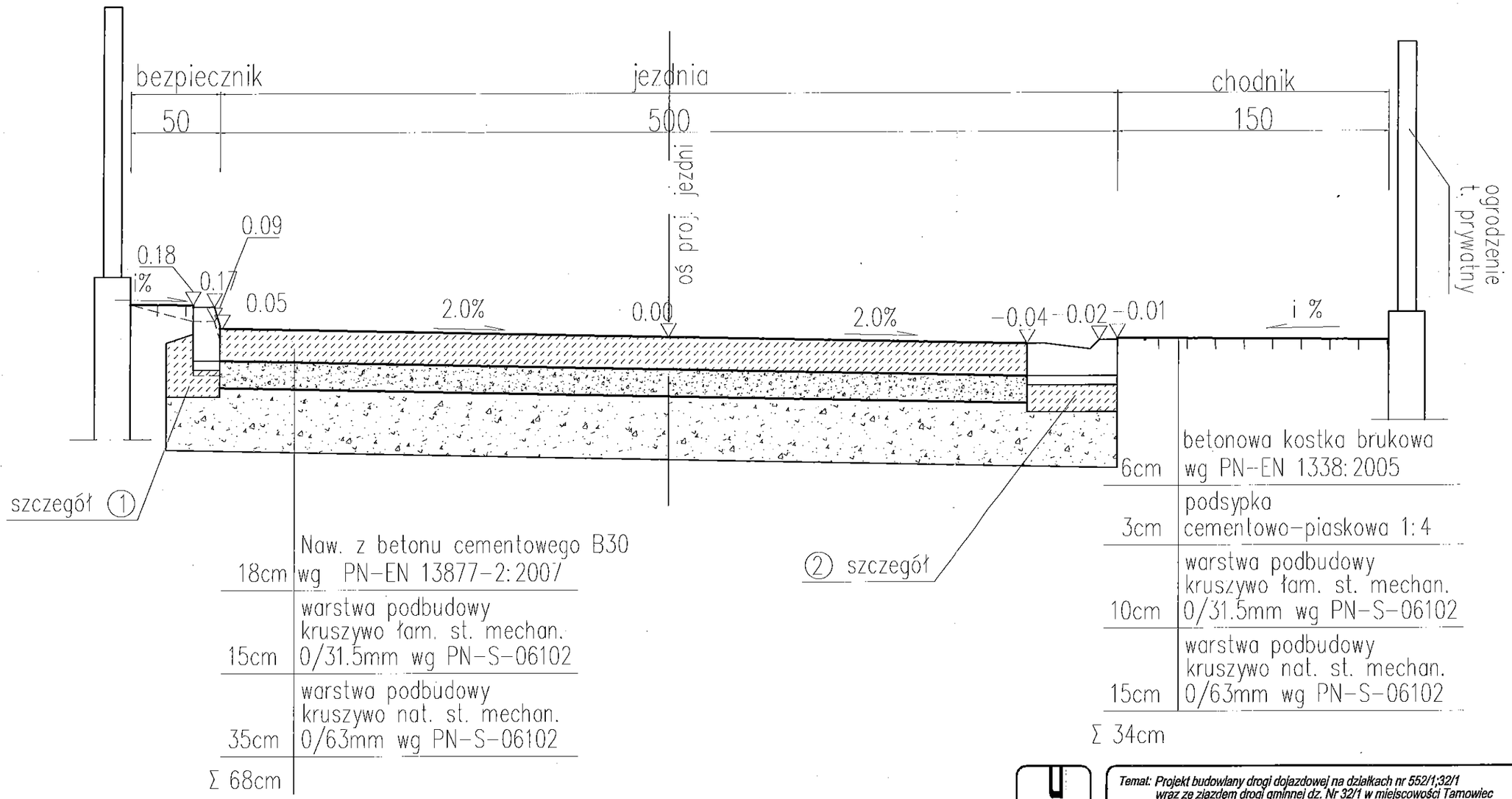

BIURO PROJEKTÓW DROGOWEGO

Temat: Projekt budowlany drogi dojazdowej na działkach nr 552/1;32/1 wraz ze zjazdem drogi gminnej dz. Nr 32/1 w miejscowości Tarnowiec

Inwestor: Urząd Gminy Tarnów ul. Krakowska 19 33-100 Tarnów

Projektował:
mgr inż. Miłosz Klimowski

Sprawdził:
Andrzej Kukułka

Uprawnienia numer:
MAP/0281/POOD/10
uprawniony do projektowania bez ograniczeń w specjalności drogowej
A-NB-7342/120/91
uprawniony do projektowania i kierowania robotami w specjalności konstrukcyjno - budowlanej w zakresie dróg

Nazwa rysunku:
Przekroje typowe

Skala rysunku: 1:25
Data wykonania: kwiecień 2013

Nr rys. 3

Przekrój Podłużny drogi dojazdowej

STAROSTWO POWIATOWE
w TARNOWIE
33-100 Tarnów, ul. Narutowicza 38
tel. centr. 14 68 83 300

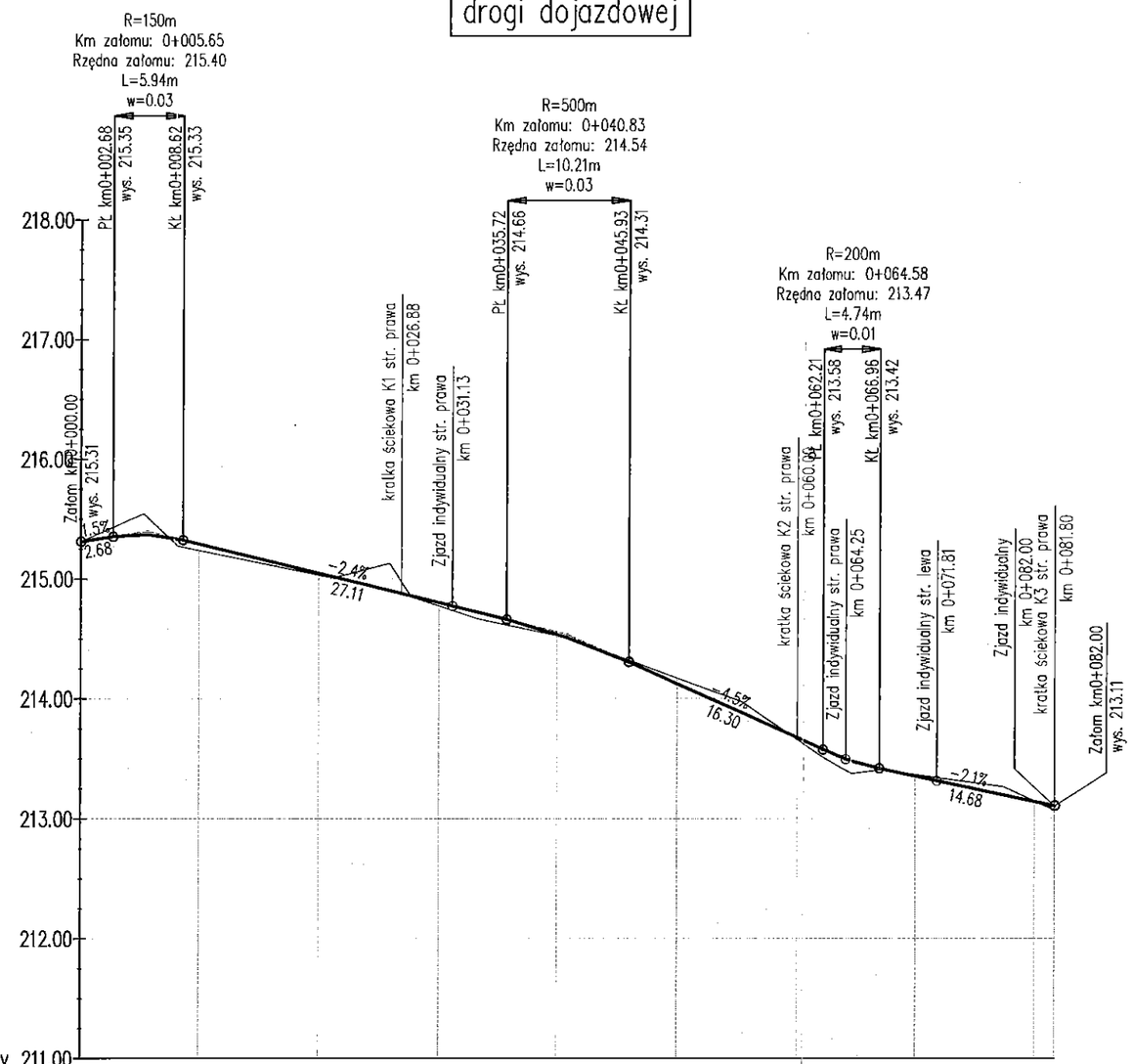

WYKOP/NASYP [m]	0.00	−0.08	−0.16	−0.14	0.06	0.05	0.02	0.03	0.05	0.01	0.00	−0.01	−0.05	0.02	0.07	0.10	0.02	−0.01	0.00	0.00
RZĘDNE NIWELETY	215.31	215.35	215.37	215.37	215.33	215.29	215.05	214.80	214.66	214.54	214.51	214.31	214.12	213.68	213.58	213.48	213.42	213.35	213.14	213.11
RZĘDNE TERENU	215.31	215.43	215.53	215.51	215.27	215.24	215.03	214.77	214.62	214.53	214.51	214.32	214.17	213.66	213.51	213.38	213.40	213.37	213.15	213.11
GEOMETRIA PIONOWA	i=1.5% L=2.68m	R=150m L=5.94m Km załomu 0+005.65			i=−2.4% L=27.10m				R=500m L=10.21m Km załomu 0+040.83 Rzędna załomu 214.54			i=−4.5% L=16.28m			R=200m L=4.74m Km załomu 0+064.58 Rzędna załomu 213.47			i=−2.1% L=14.68m		
GEOMETRIA POZIOMA	Rzędna załomu 215.40																			
	L=81.63m																			
DYSTANS	0+000.00	0+002.68	0+004.94	0+005.55	0+008.62	0+010	0+020	0+030	0+035.72	0+040	0+040.83	0+045.93	0+050	0+060	0+062.21	0+064.58	0+066.96	0+070	0+080	0+082.00
KILOMETRAŻ	0+000																			0+082

Temat: Projekt budowlany drogi dojazdowej na działkach nr 552/1;32/1 wraz ze zjazdem drogi gminnej dz. Nr 32/1 w miejscowości Tarnowiec

Inwestor: Urząd Gminy Tarnów ul. Krakowska 19 33-100 Tarnów

Nazwa rysunku: Przekrój podłużny w osi jezdni

Uprawnienia numer: MAP/0281/POOD/10 UPRAWNIENIA DO PROJEKTOWANIA BEZ OGRANICZEŃ W SPECJALNOŚCI DROGOWEJ; A-NB-7342/120/91 uprawnienia do projektowania i kierowania robotami w ograniczonej specjalności – budownictwo wodne

Nr rys. 2

Projektował: mgr inż. Miłosz Klimowski

Sprawdził: Andrzej Kukułka

Skala rysunku: 1:50/500

Data wykonania: kwiecień 2013

DROGOBIUR BIURO PROJEKTÓW

STAROSTWO POWIATOWE
w TARNOWIE
33-100 Tarnów, ul. Narutowicza 38
tel. centr. 14 68 83 300

SZCZEGÓŁ ①
KRAWĘŻNIK OBNIŻONY W CIĄGU CHODNIKA
SKALA 1:20

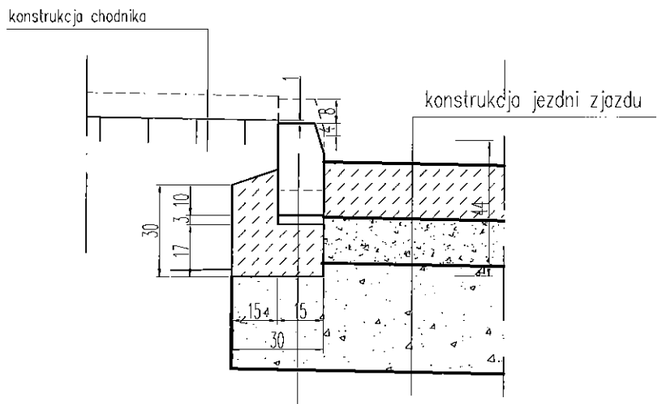

	krawężnik
5cm	podsypka cementowo-piaskowa 1:4
15cm	ława betonowa C12/15 wg PN-EN 206-1:2003
	dolne warstwy konstrukcji

SZCZEGÓŁ ②
KRAWĘŻNIK LEŻĄCY NA ŁAWIE BETONOWEJ
SKALA 1:20

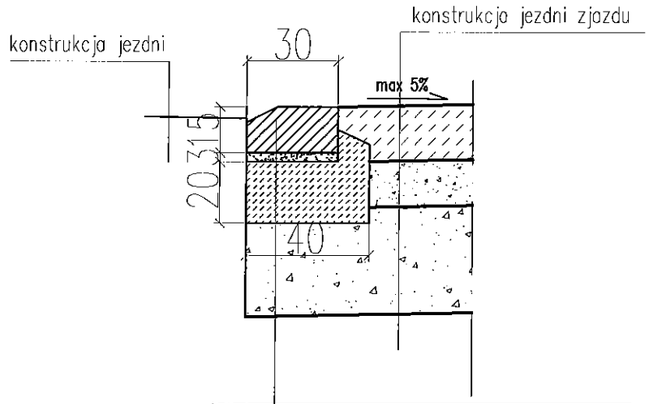

	krawężnik 15x30
3 cm	podsypka piaskowo-cementowa 1:4
20cm	ława betonowa C12/15 wg PN-EN 206-1:2003
	warstwa konstrukcyjne nawierzchni zjazdu
	grunt rodzimy

SZCZEGÓŁ ③
ŚCIEK TRÓJKĄTNY NA ŁAWIE BETONOWEJ
SKALA 1:20

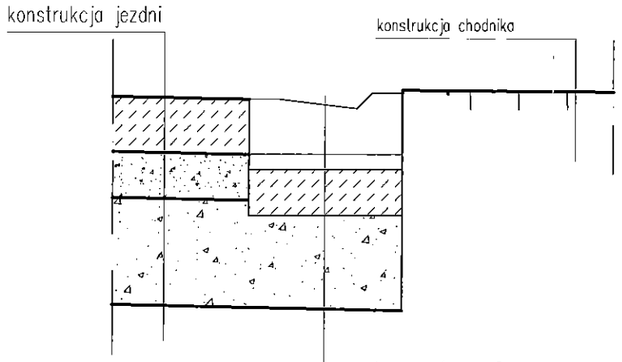

	ściek drogowy trójkątny 50x50x20
5cm	podsypka cementowo-piaskowa 1:4
15cm	ława betonowa C12/15 wg PN EN 206-1:2003
	dolne warstwy konstrukcji

Temat: Projekt budowlany drogi dojazdowej na działkach nr 5521;32/1 wraz ze zjazdem drogi gminnej dz. Nr 327/1 w miejscowości Tarnowiec

Inwestor: Urząd Gminy Tarnów ul. Krakowska 19 33-100 Tarnów

Nazwa rysunku: Szczegóły konstrukcyjne

Nr rys. 4

Uprawnienia numer: MAP/0281/POOD/10 uprawnienia do projektowania w specjalności drogowej; A-NB-7342/120/91 uprawnienia do projektowania i kierowania robotami w specjalności konstrukcyjno-budowlanej bez ograniczeń

Projektował: mgr inż. Miłosz Klimowski

Sprawdził: Andrzej Kukułka

Skala rysunku: 1:20

Data wykonania: kwiecień 2013

BIURO PROJEKTÓW DROGOWYCH